# Fraise à dresser M5130 Xtra·tec® XT

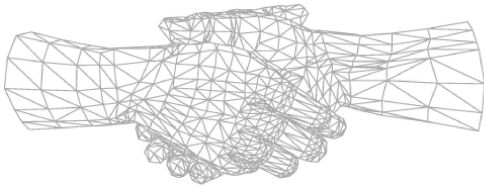

## Applications

Walter Fact-Sheet

**Groupes de matériaux ISO :**

P | M | K | N | S

**Applications :**

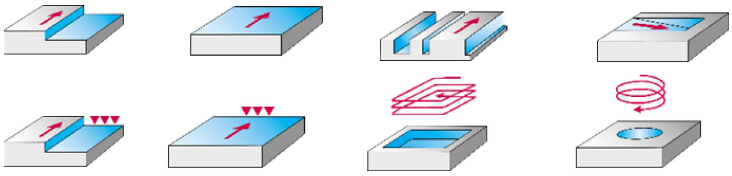

**Domaine d'utilisation :**

**Outil**

- Ø 10 à 160 mm (ou 0,5 à 6")
- Interfaces : ScrewFit, cylindrique modulaire, queue Weldon ou cylindrique, attachement avec alésage

**Plaquettes amovibles**

- Plaquettes amovibles rhombiques positives
- 2 arêtes de coupe avec forme de base positive
- 4 tailles de plaquette amovible avec différents rayons de bec
- AC..0602.. : r = 0,2 à 1,6 mm ; $a_{p\,max}$ = 5 mm
- BC..0903.. : r = 0,2 à 2,0 mm ; $a_{p\,max}$ = 9 m
- BC..1204.. : r = 0,4 à 4,0 mm ; $a_{p\,max}$ = 12 m
- BC..1605.. : r = 0,8 à 6,0 mm ; $a_{p\,max}$ = 15 mm

## Avantages

- Durées de vie et paramètres de coupe optimaux pour une productivité maximale
- Sécurité du process maximale grâce à une stabilité élevée
- Parfaitement adaptée à l'usinage grâce à différentes tailles de plaquette amovible et différents rayons de bec et géométries
- Coûts d'outils et travaux nécessaires réduits grâce aux possibilités d'utilisation universelles
- Suppression d'opérations de finition supplémentaires grâce à l'angle d'exactement 90°
- Manipulation aisée grâce à une meilleure accessibilité des vis
- Rendement maximum grâce aux matériaux de coupe Tiger·tec®, au nombre de dents élevé et aux petites plaquettes amovibles

Powered by
Tiger·tec® Silver
Tiger·tec® Gold

## Message clé

Performance et fiabilité vous permettent d'élargir vos perspectives.

## Questions à poser

- Où voyez vous des potentiels d'optimisation de vos process ?
- Rencontrez-vous des problèmes de casse d'outils ?
- Comment obtenez-vous vos données de process ?
- Savez-vous quelles opérations peuvent être effectuées avec la fraise à dresser Xtra·tec® XT M5130 ?
- Combien de plaquettes amovibles différentes utilisez-vous sur vos fraises de production ?

## Description de l'outil

**Tailles de plaquettes amovibles**

- AC..0602..
- BC..0903..
- BC..1204..
- BC..1605..

**Tailles de plaquettes amovibles** en :
Tiger·tec® Gold
Tiger·tec® Silver

Nouvelle position de montage des plaquettes amovibles

Exactement 90°

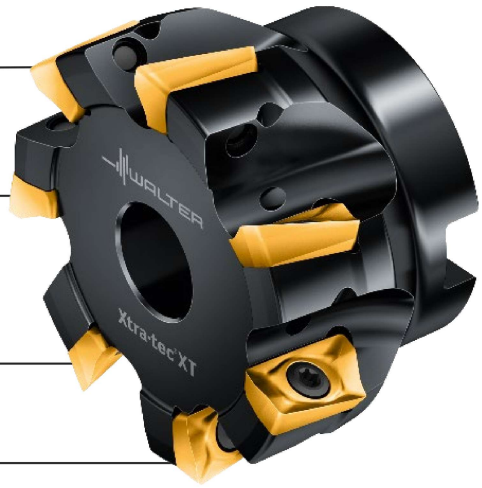


WALTER